箕面市こども会ドッジボール大会　概要

大会趣旨

より多くのこども会会員がスポーツ活動を通じ、心身の健全な発達をめざすとともに、こども会相互の親睦を図り、その健全な育成に期する。

（大会要項抜粋）

こども会活動の３本柱の一つ「体育活動」です。ドッジボール活動を通して、チームで協力する楽しさ、体を動かす楽しさを感じて欲しいと願っています。

大会開催日程など

令和８年(2026年)　１１月２８日（土）

Ａクラス（１・２年生の部）

Ｂクラス（３・４年生の部）開会式：９時００分～

Ｃクラス（５・６年生の部）

【参考】昨年度大会

Ａクラス（１・２年生の部）
Ｂクラス（３・４年生の部）
Ｃクラス（５・６年生の部）

４２チーム　４１５人が出場

大会開始時間（予定）

Ａクラス（１・２年生の部）

第一試合：１１時１０分～（予定）

Ｂクラス（３・４年生の部）

第一試合：９時３０分～（予定）

Ｃクラス（５・６年生の部）

第一試合：１４時２０分～（予定）

会場

箕面市立第一総合運動場　市民体育館
スカイアリーナ

会場

箕面市新稲二丁目１４番４５号

来場にあたって

【車での来場】

・スカイアリーナ駐車場

選手優先（要駐車ステッカー）

※出場チーム数により第２回説明会でお配りします

・大会臨時駐車場

来場者どなたでも

【車での送迎　借り上げバス含む】

・スカイアリーナ前道路

要送迎ステッカー

※駐車はできません

【自転車での来場】

・スカイアリーナ駐輪場

主催等

＜主催＞

　　箕面市・箕面市教育委員会

＜協力＞

　　箕面市青少年指導員連絡協議会

　　箕面市スポーツ推進委員協議会

　　箕面市リーダークラブ

＜主管＞

　　こども会ドッジボール実行委員会

地域のボランティアの皆さんのご協力で大会を運営します

主催等＜協力＞

箕面市青少年指導員連絡協議会

青少年指導員の皆さん
　駐車場の整理・見まもり、計時・記録係

主催等＜協力＞

箕面市スポーツ推進委員協議会

スポーツ推進委員の皆さん
　主審・副審

主催等＜協力＞

箕面市リーダークラブ

リーダークラブの皆さん（中学生～大学生）
主審・副審

参加資格

箕面市登録こども会在籍の小学生
２０人以内（Ｃクラスは１６人以内）で
編成したチーム
（選手全員がスポーツ安全保険等、
各こども会で加入している保険に
加入済であること）

「ドッジボールに一緒に出よう！」と
ぜひ勧誘のツールとして使ってください。

チーム編成条件・人数など

（１）同一小学校内のこども会員で
編成していること

私立の小学校に通っていても、在住校区のこども会に入会していればＯＫです。

チーム編成条件・人数など

（２）登録人数

Ａ・Ｂクラス
　１チームあたり
　４人以上、２０人以内（男女混合可）

Ｃクラス
　１チームあたり
　４人以上、１６人以内（男女混合可）

チーム編成条件・人数など

（３）試合出場人数

Ａ・Ｂクラス

前半戦（７分）１０人以内

後半戦（７分）１０人以内

Ｃクラス

前半戦（７分）８人以内

後半戦（７分）８人以内

※試合時における相手チームとの
人数調整はおこないません

チーム編成条件・人数など

例）18人で登録した場合

前半10人出場し、8人はベンチ待機
後半にメンバーチェンジをし、
待機していた8人＋前半にも出た2人が
出場することになります。

前半出場

後半出場

試合開始時の人数は相手チームと同じかもしれないけれど、試合に出られるのは７分だけの子が多い

チーム編成条件・人数など

例）7人で登録した場合

前半、後半とも同じ7人が出場することになります。

相手チームより試合開始時は少ないかもしれないけれど、
たくさん試合に出られる

競技方法

トーナメント方式
※三位決定戦なし

第２回説明会内で
トーナメント組み合わせ
抽選を行います

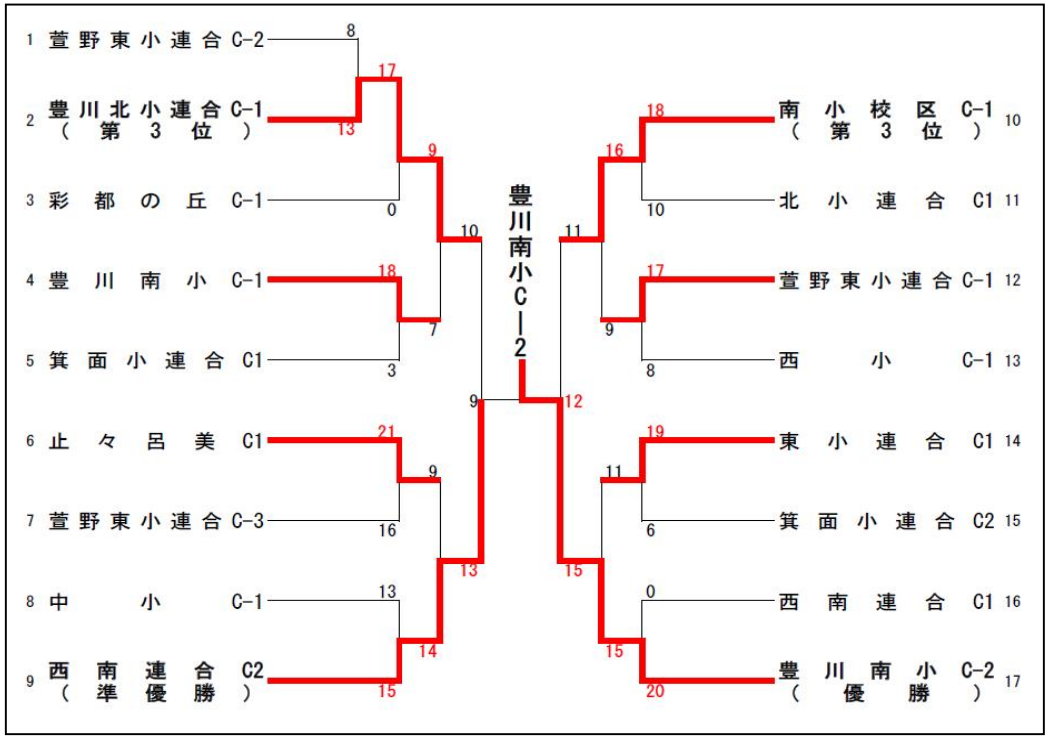

【参考】令和元年度大会トーナメント（Ｃクラス）

競技時の服装

小学校体育時の服装・靴

赤白帽

体操服

体育館ｼｭｰｽﾞ
または上靴

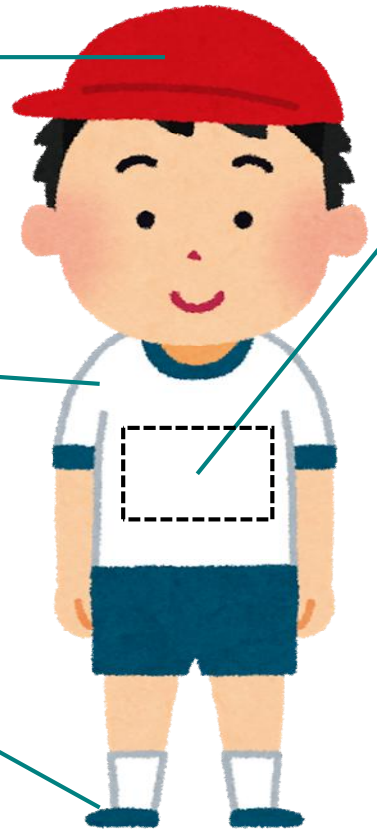

※背中

ゼッケン

・B5版～A4版の大きさの白布

・プレイ中外れないよう縫い止め

チーム名（必須!）

〇〇ﾀｲｶﾞｰｽ

5

背番号

※ゼッケン以外は原則普段の体育で使っているもの。

競技時の服装

普段の体育で使っている上靴が滑って危険な場合は、他の体育館シューズを用意してもよいが、必ず上靴として使用するものに限る。

表彰

優勝・準優勝・第三位を入賞とし、
表彰します

三位決定戦は行わず、
第三位は２チーム表彰
します。

準決勝に出場したチームは、
帰らないように
ご注意願います。

※青少年育成課による
　チーム毎の撮影のみ行います。
　育成者（ベンチ入り含む）
　による撮影は不可とします。

特にお願いしたい事項

①大会中は、アリーナ内での写真撮影不可。
②選手入退場口での観戦は不可。
③メガホンなど音が大きく出るものを使用した
　応援は禁止。
④ゼッケンに必ずチーム名を記載する。
⑤赤白帽を被っていない選手は出場不可。
　（紛失・忘れた場合は、兄弟や違うクラスから借
　りるなど各校区で対応をお願いします。）
⑥２階席でボール遊びを行い、下にボールを
　落下させた校区は、来年度の出場禁止。

特にお願いしたい事項

⑦スカイアリーナのメインアリーナ前
排煙窓の修繕に伴う注意事項

→当該箇所は修繕期間中のため、共用部窓側に
工事用足場が設置されています。

・工事用足場に絶対に近づく等、危険な行為は禁止。
・アリーナ前の休憩スペースは一部利用不可。

特にお願いしたい事項

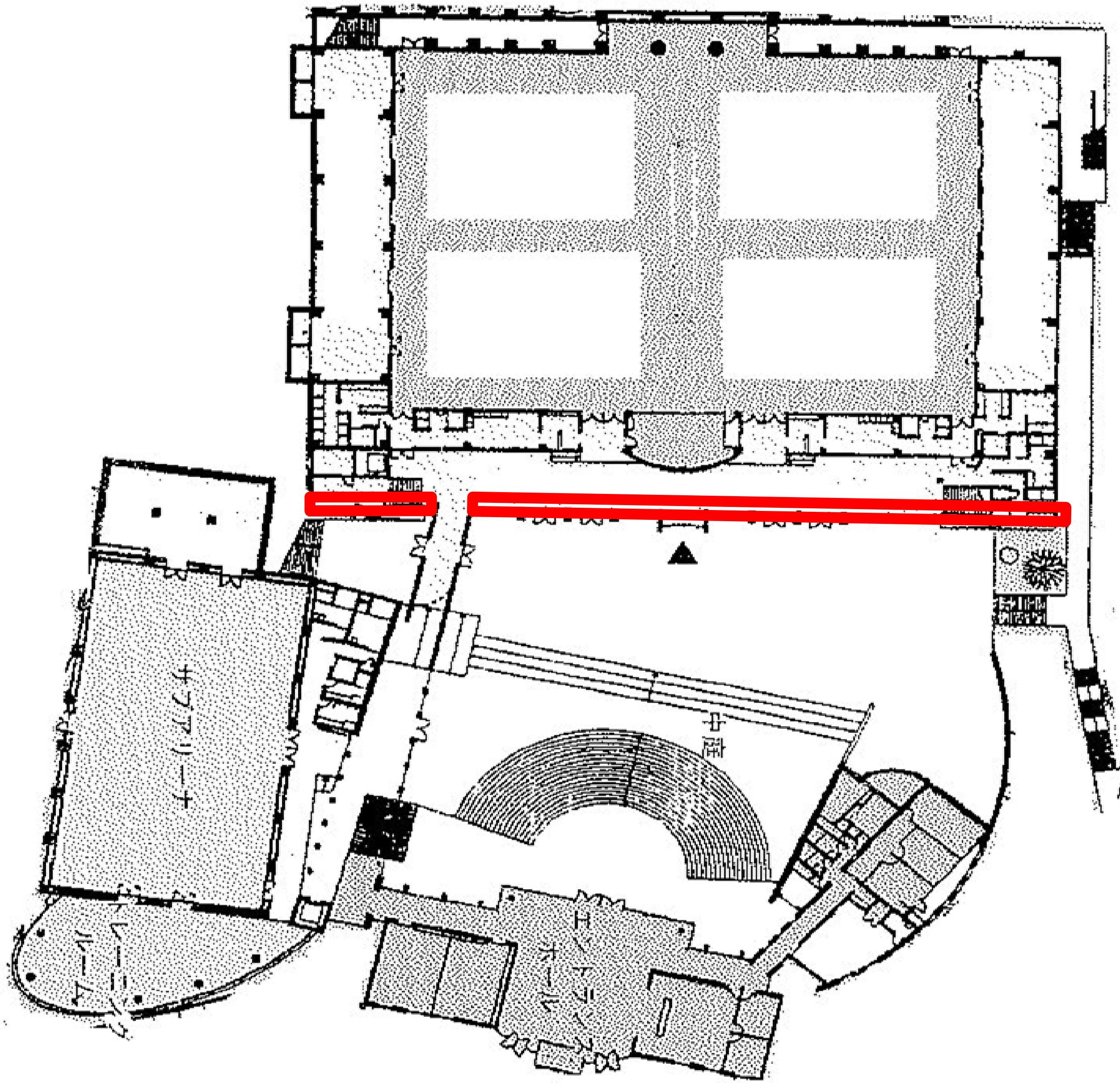

【足場設置箇所】